## Рекомендации по обслуживанию и эксплуатации за мебелью

Качество и комплектность изделия рекомендуется пров ерять в магазине при покупке в распакованном виде.
Рекомендуется привлекать для сборки изделия квалифи цированных специалистов.
Мебель должна храниться и эксплуатироваться в поме щениях с температурой не ниже +5 ° и не выше +40° и относительной влажностью от 45% до 70%
Сборка изделия должна производиться в порядке, изло женном в настоящей инструкции. В процессе эксплуатации изделий необходимо периодически затягивать ослабленные винтовые соединения. В случае необходимости перемещения изделия по помещению перед перестановкой необходимо полностью освободить его от груза (одежда, матрас и т.п.) Во избежание поломки изделия передвижение производить приподнимая его над уровне м пола
Поверхность деталей мебели следует беречь от попадания влаги во избежание разбухания и отклеивания кромки.
Не допускается расположение мебели ближе 50 см от о топительных приборов и других источников тепла, а так же под прямыми солнечными лучями. Вызывает ускоренное старение, выцветание покрытия и деформацию деталей мебели.
Не допускается попадание на поверхности деталей агр ессивных жидкостей (спирт, бензин, ацетон и т.п.)
Пыль с поверхности деталей мебели удалять чистой и сухой салфеткой из мягкой ткани ( фланель, плюш и т.п.). Для очист ки поверхности мебели от загрязнений использовать т олько специальные средства по уходу за мебелью, соответствующие характеру материала покрытия (необходимо ознакомиться с инструкцией производителя).
Любые поверхности мебели необходимо беречь от ударов твердыми предметами во избежание появления царапин, вмятин, трещин, сколов и т.п.
При эксплуатации изделий со стеклянными дверями, полками и зеркалами важно помнить, что эксплуатация деталей из стекла и зеркала с трещиной сопряжена с риском получения тра вмы. При появлении трещин необходимо немедленно заменить по врежденную деталь.
Не допуск ается эксплуатация мебели для лежания без матраса. Не рекомендуется вставать ногами на изделия, сидеть на подлокотниках. Во избежание несч астных случаев и повреждения купленной В ами мебели не разрешайте детям прыгать на кровати. Нагр узка должна распределяться равномерно и не превышать разрешенную допустимую нагрузку.
***ВАЖНО**: несоблюдение вышеизложенных рекомендаций, повл екшее возникновение недостатков изделия, может являться основанием для утраты права на гарантийное обслуживание.*

## Гарантии изготовителя

Гарантийный срок эксплуатации изделия составляет: м ебель бытовая - 24 мес., мебель для сидения и лежания, мебель детская - 18 мес., мебель детская лдя сидения и лежания - 12 мес. Гарантийный срок при розничной продаже через торговую сеть исчисляет ся со дня продажи мебели.
В период гарантийного срока изготовитель гарантирует ремонт изделий или его замену, если потребителем не нарушены правила транспортирования, хранения, сборки и эксплуатации.
Претензии предъявляются потребителем непосредственн о в торгующую организацию, в которой была приобретена мебель, предъявив настоящую "инструкцию по сборке" и копию товарного чека.
Изготовитель гарантирует соответствие мебели требованиям ГОСТ 16371-2014 "Мебель. Общие технические условия", ГОСТ 19917- 2014 "Мебель для сидения и лежания. Общие техническ ие условия" и требованиям ТР ТС 025/2012 "О безопасности мебельной продукции".
Срок службы изделия - 10 лет.
Предприятие-изготовитель оставляет за собой право вносить измен ения в конструкцию изделия (в том числе замену фурнитуры), не ухудшающие его конструк тивные и эксплуатационные характеристики.
***ВАЖНО**: сохраняйте, пожалуйста, инструкцию в сл учае повторной сборки мебели или рекламаций. В случае составления рекламации пользуйтесь обозначен иями из данной инструкции по сборке.*
С условиями гарантийного обслуживания, а также с рекомендациями по обслуживанию и эксплуатацией за мебелью ознакомлен:

_____ (подпись клиента)

ООО МФ "Олимп-мебель" 606400 Россия, Нижегородская обл., г.Балахна, ул.Челюскинцев 27

ОЛМЕКО мебельная фабрика

Срок службы 10 лет

ЕАЭС N RU Д-RU.PA03.B.82294/22 Мебель бытовая на каркасе из древесных материалов

пр. КН.НМ.120.01.00.00.00

**Шкаф для одежды «Орион»**

Дата: Штамп ОТК: Соответствует требованиям:ТР ТС 025/2012
ТУ 31.09.10-003-89876601-2022

Гарантийный срок: Мебель бытовая - 24 мес., мебель детская - 18 мес., мебель для сидения и лежания - 18 мес., мебель детская для сидения и лежания - 12 мес.

ОЛМЕКО мебельная фабрика

# Инструкция по сборке

## Шкаф для одежды «Орион»

## пр. КН.НМ.120.01.00.00.00

**(2380x800x526)**

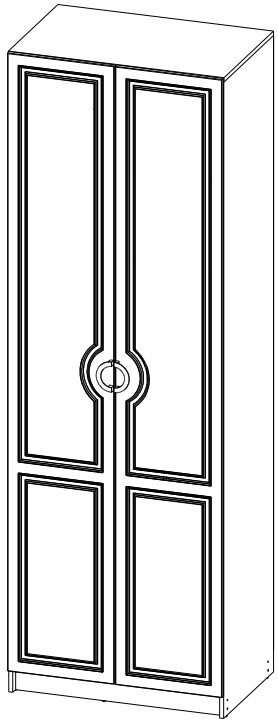

**ООО МФ "Олимп-мебель"**
**Россия, 606400, Нижегородская область, г. Балахна, ул. Челюскинцев, 27**
**тел. 8(831) 266-00-29**
**сайт: www/olmeko.ru**

## Спецификация

| № | Обозначение | Наименование | длина | ширина | толщина | Кол. |
|---|---|---|---|---|---|---|
| 2 | КН.НМ.67.12.00.00.01 | Стенка боковая левая | 2360 | 506 | 16 | 1 |
| 3 | КН.НМ.67.12.00.00.02 | Стенка боковая правая | 2360 | 506 | 16 | 1 |
| 4 | КН.НМ.67.14.00.00.03 | Стенка вертикальная | 356 | 504 | 16 | 1 |
| 6 | КН.НМ.67.10.00.00.05 | Стенка горизонтальная | 800 | 506 | 16 | 1 |
| 7 | КН.НМ.67.10.00.00.06 | Цоколь | 766 | 80 | 16 | 2 |
| 8 | КН.НМ.67.10.00.00.07 | Стенка горизонтальная | 766 | 504 | 16 | 4 |
| 9 | КН.НМ.67.12.00.00.12 | Стенка задняя (ДВПО) | 397 | 2292 | 2,5 | 2 |
| 13 | | Штанга | 760 | | | 1 |
| | | Профиль соед L=1165 | 1165 | | | 1 |
| | | Профиль соед L=350 | 350 | | | 1 |
| 16 | КН.НМ.67.14.00.00.15 | Стенка вертикальная | 336 | 504 | 16 | 1 |
| 18 | КН.НМ.120.01.00.00.01 | Дверь ПВХ | 2292 | 396 | 16 | 1 |
| 19 | КН.НМ.120.01.00.00.02 | Дверь ПВХ | 2292 | 396 | 16 | 1 |

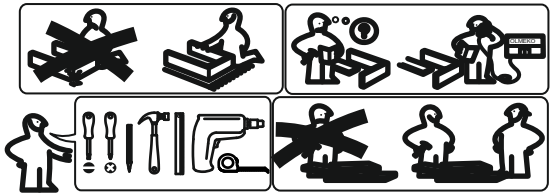

| | | | | |
|---|---|---|---|---|
| a1 16 шт | a2 20 шт | a3 1 шт | b1 5x34 - 20 шт | b2 20 шт |
| b3 20 шт | d2 3,5x16 - 26 шт | l2 6 шт. | e1 4 шт | n1 2 шт |
| f1 6 шт | k2 Ø5 - 14 шт | m9 2 шт | w1 с доводчиком 4 шт | z1 2 шт |
| d7 1,2x20 - 60 шт | d6 6,3x13 -16 шт | | | |

***Важно:*** *внешний вид фурнитуры может отличаться от указанного!!!*

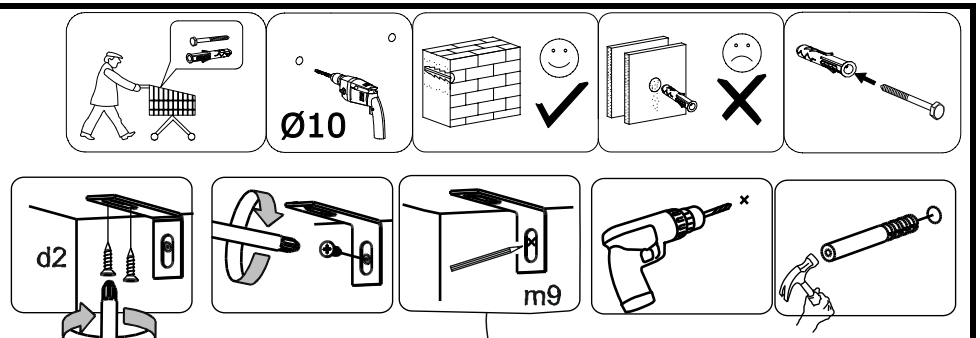


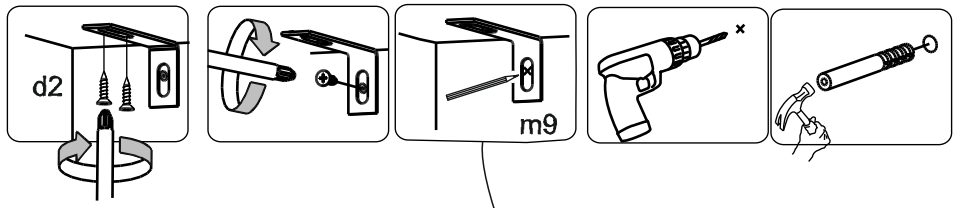


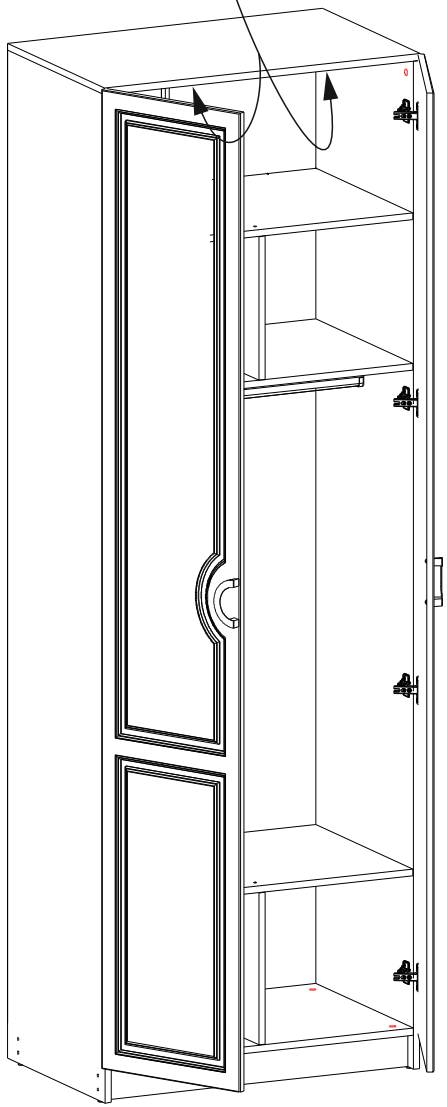

8

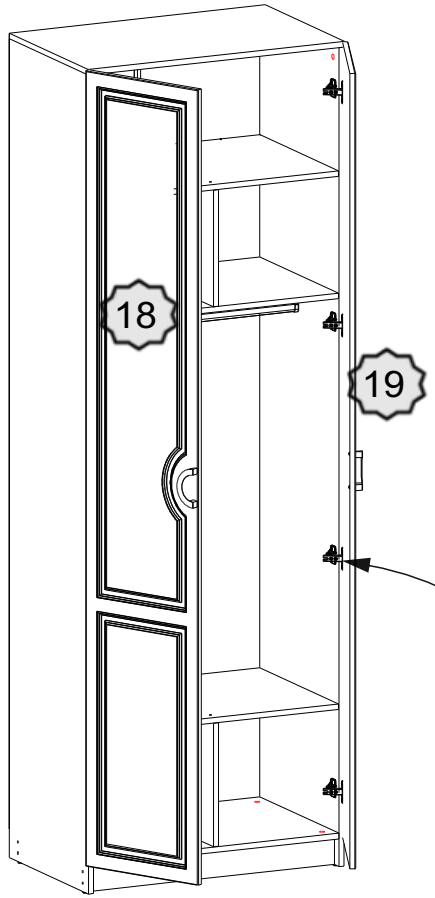
18
19

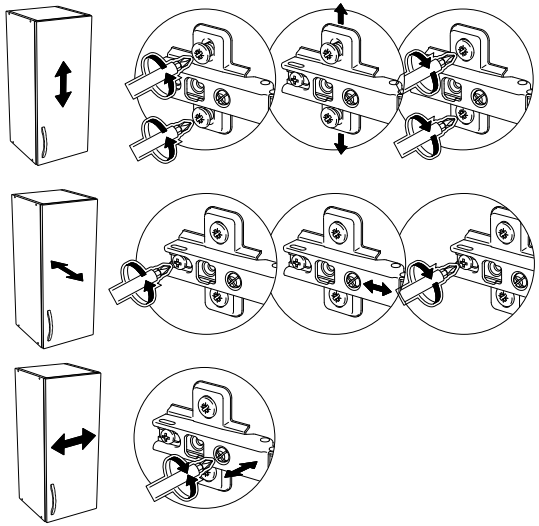

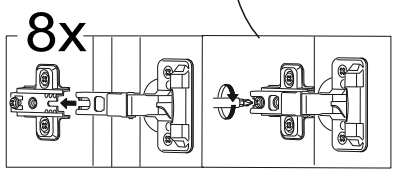
8x

1

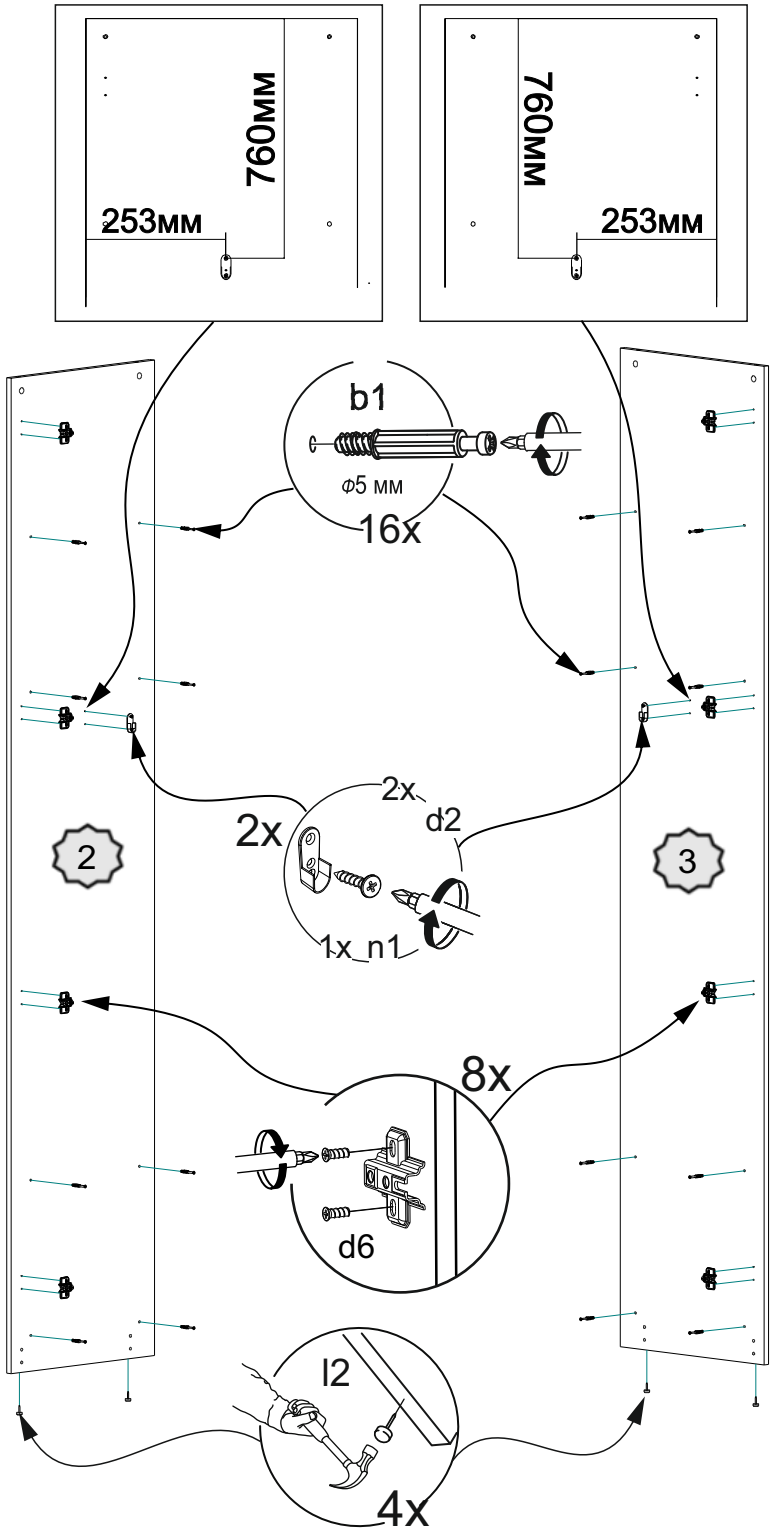
760мм
253мм
760мм
253мм
b1
Φ5 мм
16x
2x
d2
2x
1x n1
2
3
8x
d6
l2
4x

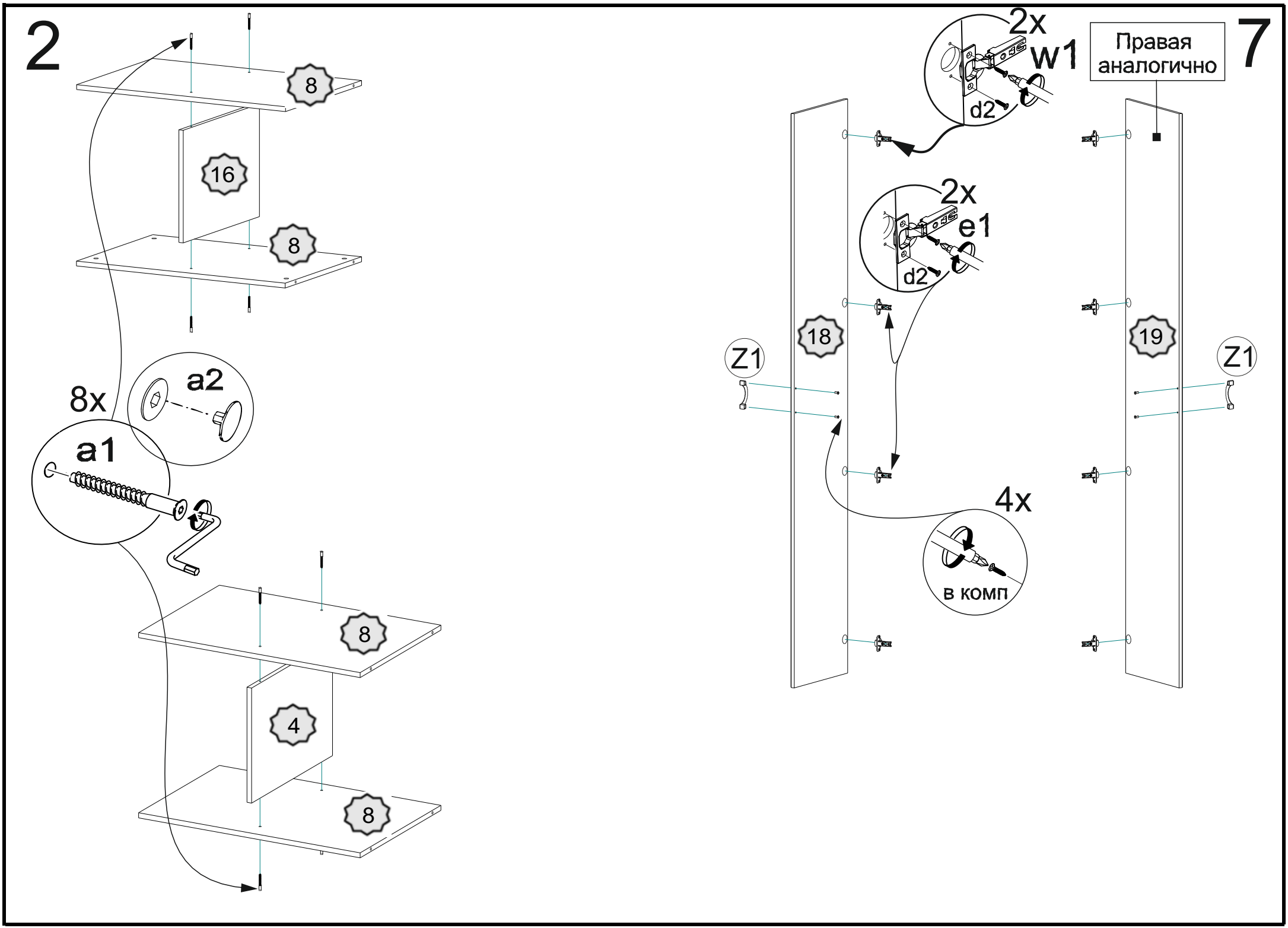
2
8
16
8
8x
a2
a1
8
4
8
7
2x
w1
d2
Правая аналогично
2x
e1
d2
18
19
Z1
Z1
4x
в комп

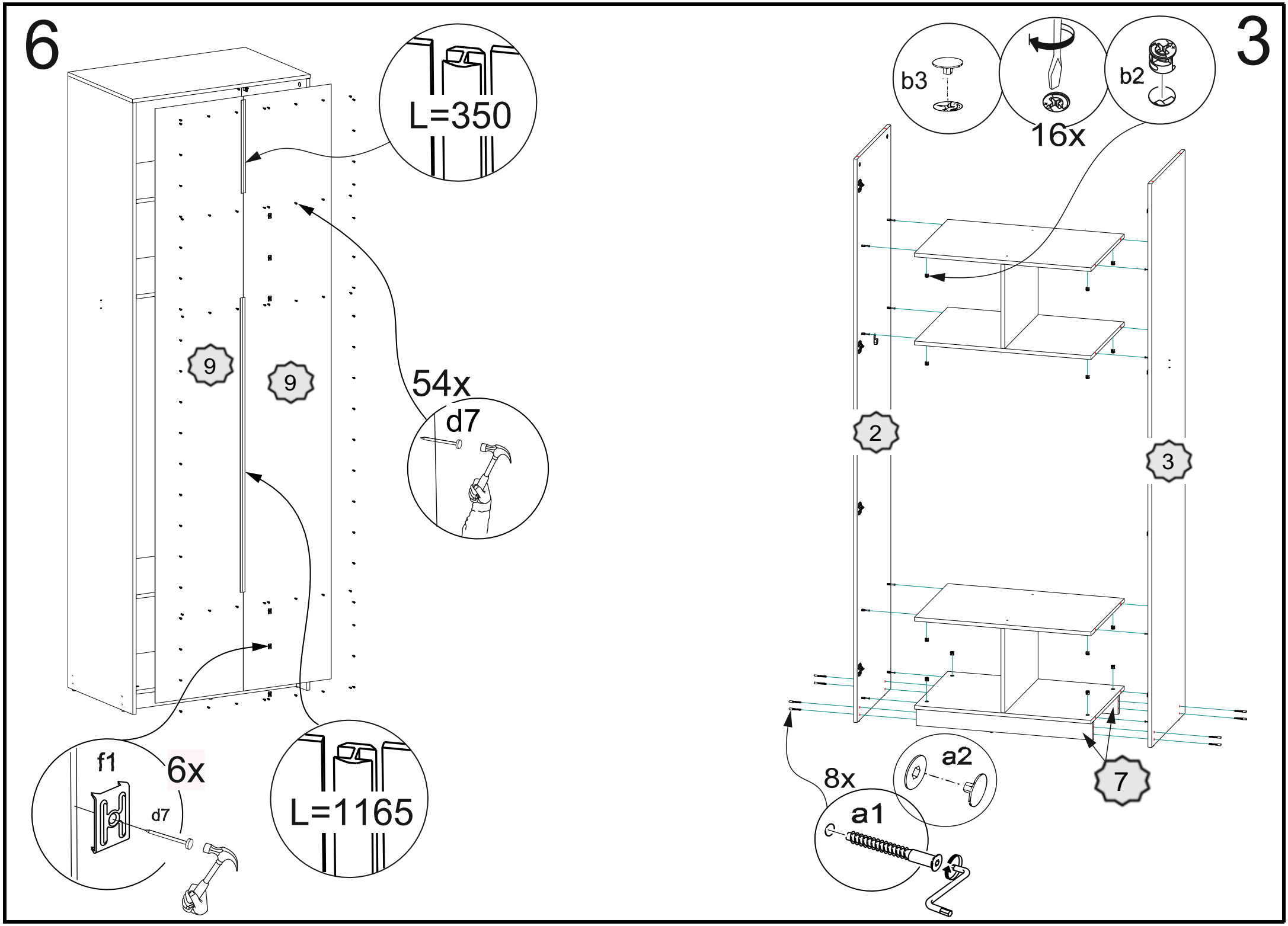
6
L=350
9
9
54x
d7
f1
6x
d7
L=1165
3
b3
16x
b2
2
3
7
a2
8x
a1

4

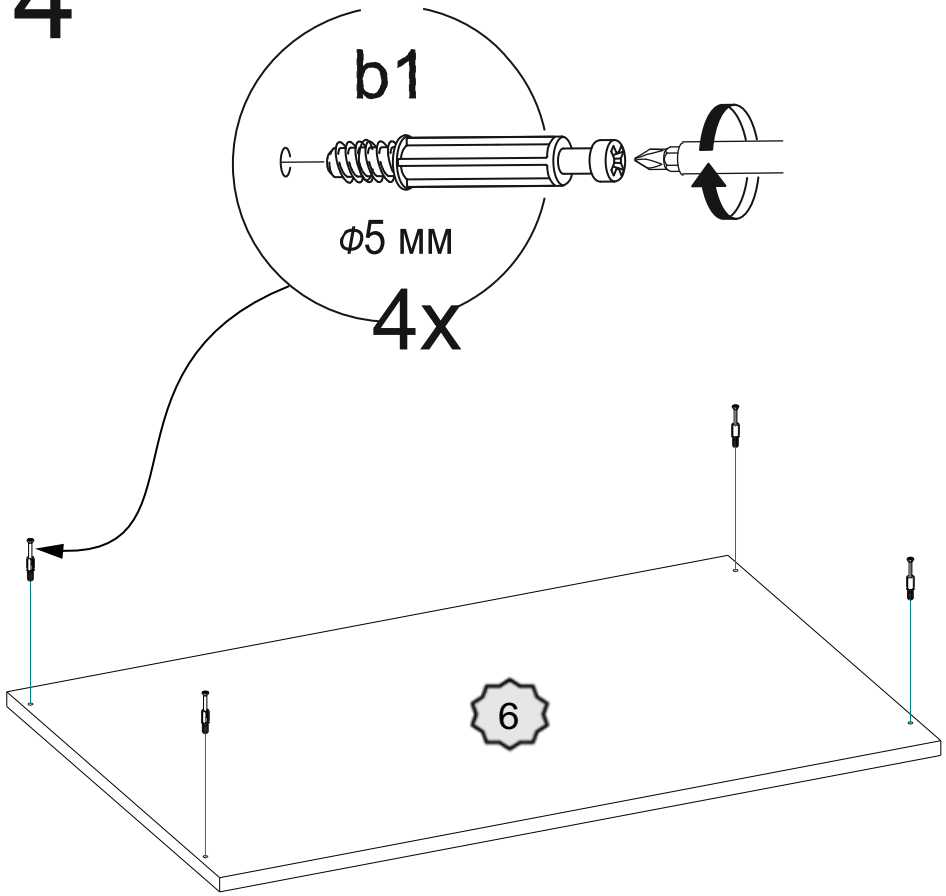

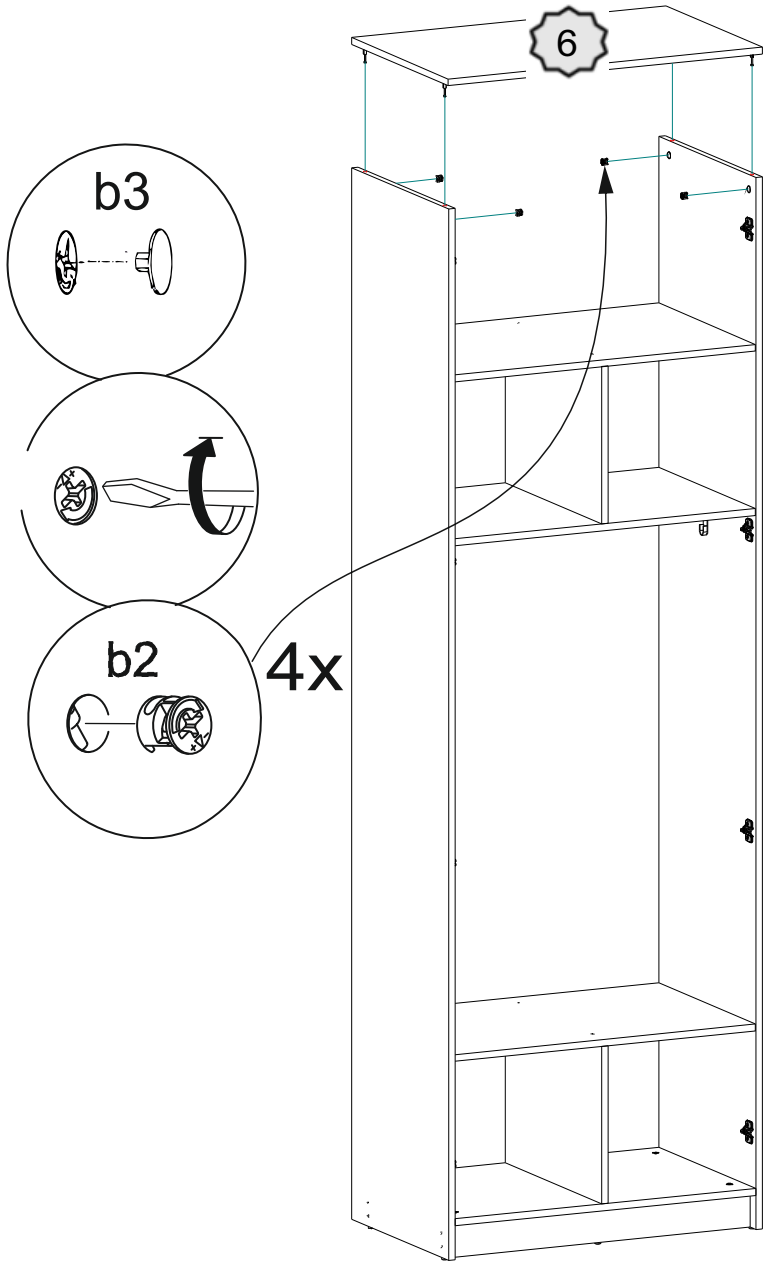
5